MANUAL DE INSTRUCCIONES

Little way team
the motorbike solution

Idioma: Español

- INDICE

El siguiente manual tiene información importante para el correcto uso del remolque, se recomienda leerlo antes de usarlo.

Pagina

- Seguridad 3
- Partes del remolque 4
- Palabras clave 6
- Desplegado 8
- Carga 14
- Atado y desatado moto 19
- Descarga 20
- Plagado 22
- Mantenimiento 26

Usted recibirá el remolque completamente montado y en modo plegado. Estas instrucciones le ayudaran a poner el remolque en orden de marcha para transportar su moto.

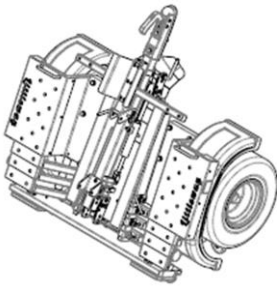

- SEGURIDAD

- Tenga atención a las partes del remolque plegables y deslizables por peligro de atrapamiento.
- Asegúrese de que están todos los pasadores como indican estas instrucciones.
- No sobre pase el peso máximo autorizado.
- Conecte las luces al vehículo.
- Asegúrese que la carga del vehículo está bien amarrada.
- Muy importante mantener las ruedas según las indicaciones de mantenimiento de este manual.
- No circule el remolque con los apoya-pies colocados.
- No estacionar el remolque apoyado sobre las ruedas de transporte y la lanza desplegada completamente.
- No deje ningún elemento colgado (cinchas, cables…etc) del remolque que pueda ser atrapado por las ruedas.
- Para circular con el remolque enganchado al vehículo la lanza tiene que estar completamente extendida y con los pasadores colocados como indica este manual.

  Se podrá circular con el remolque en vacío enganchado al vehículo y los telescópicos recogidos.

- PARTES DEL REMOLQUE

El remolque está formado principalmente por los elementos enumerados en la siguiente imagen:

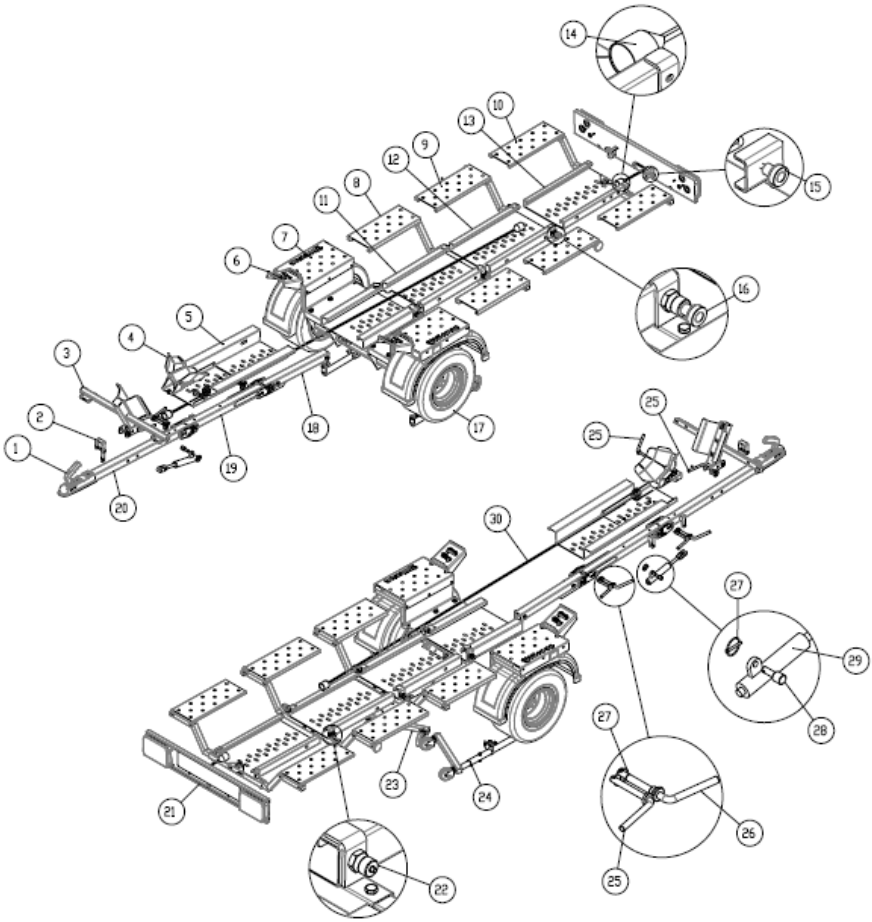

1- Cabezal

2- Abrazadera

3- Tope rueda

4- Balancín

5- Guía rueda

6- Apoya-pies

7- Bastidor

8- Pisadera T1

9- Pisadera T2

10- Pisadera T3

11- Telescópico T1

12- Telescópico T2

13- Telescópico T3

14- Manguera porta-luces

15- Pomo macho

16- Posicionador

17- Rueda

18- Lanza bastidor

19- Lanza intermedia

20- Lanza cabeza

21- Soporte matricula y luces

22- Posicionador seguridad

23- Roller izquierdo

24- Roller derecho

25- Pasador

26- Pasador excéntrico

27- Anilla seguridad

28- Pasador cilindro

29- Cilindro hidráulico

30- Alargadera luces

- PALABRAS CLAVES

1º Telescópico: La parte trasera del remolque tiene tres telescópicos que se accionan con posicionadores de seguridad. Para extenderlos o encogerlos debe tirar del posicionador y empujar o tirar del telescópico.

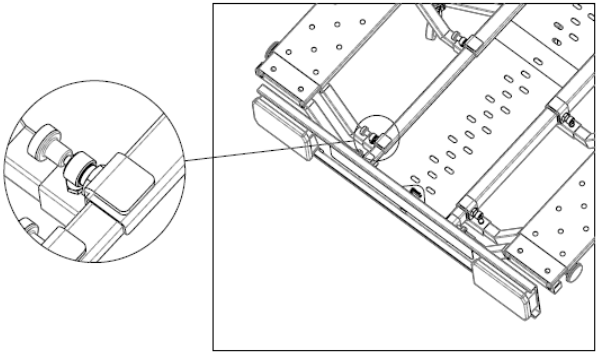

2º Lanza plegable: La parte delantera del remolque consta de una lanza que se pliega en dos partes. Cada parte tiene una bisagra (rótula). Estas bisagras disponen de unos orificios para colocar los pasadores que harán que la lanza se quede rígida cuando esté desplegada.

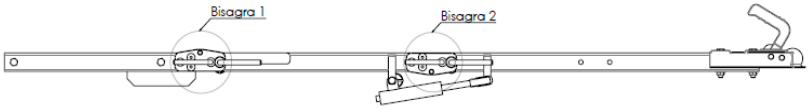

3º Pasadores: Los pasadores son las piezas que se colocan en los orificios de las bisagras. El remolque dispone de dos juegos de pasadores (uno para cada bisagra). Cada juego se compone de dos pasadores, uno de seguridad (simple y sin mango) y uno excéntrico (con mango negro). El orden de colocación es siempre el mismo. Primero el simple y después el excéntrico. (éste sujeta al anterior).

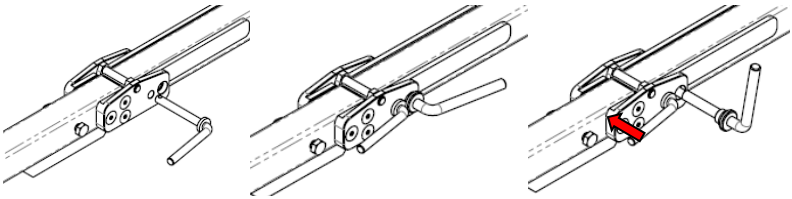

4º Anillas: Todos los pasadores una vez colocados deben asegurarse con sus anillas correspondientes, para ello los pasadores disponen de un orificio en su punta.

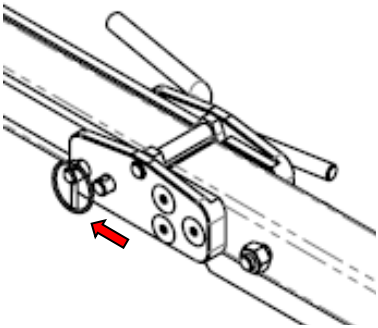

- DESPLEGADO

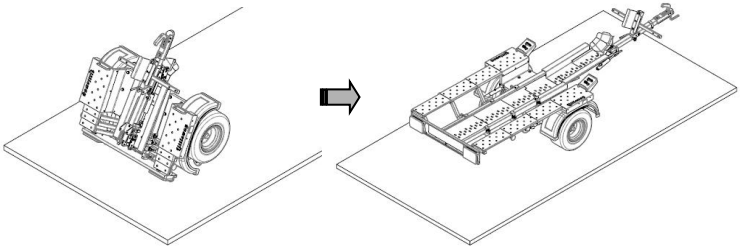

SITUACION INICIAL SITUACION FINAL

Si quieres ver el video tutorial de este paso; **PINCHA AQUI.**

PASO 1: Quitar los pasadores de bloqueo de lanza.

(Pasador situado debajo del cabezal de enganche)

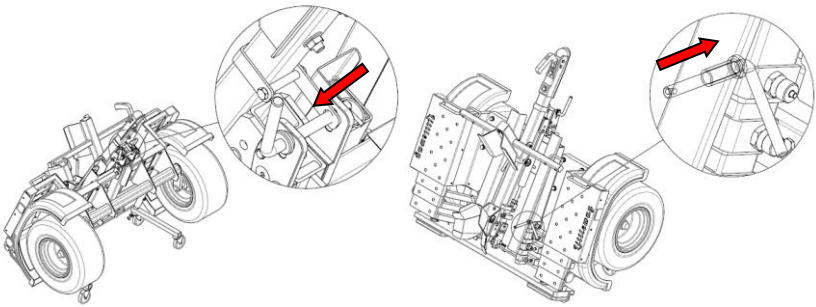

PASO 2: Desplegar el primer tramo de lanza.

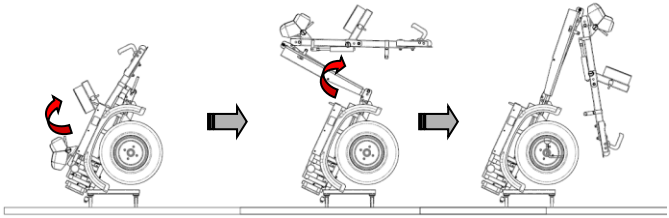

PASO 3: Meter los pasadores de la bisagra 1.

Introducir primero el pasador en bisagra

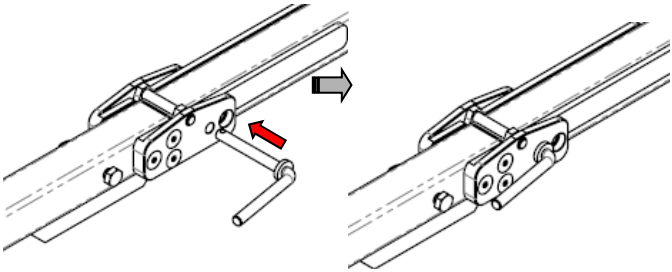

Seguido introducir excéntrica en bisagra

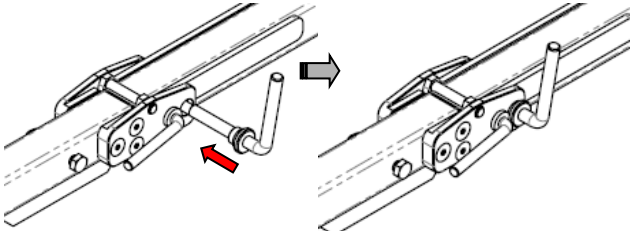

Girar excéntrica

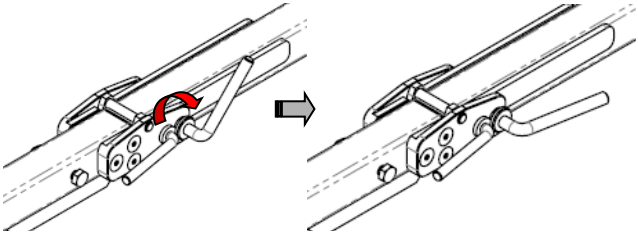

Meter anilla de seguridad

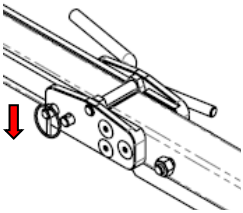

PASO 4: Balancear la chapa de guía de rueda para poder acceder a la bisagra 1 y colocar pasadores y anillas.

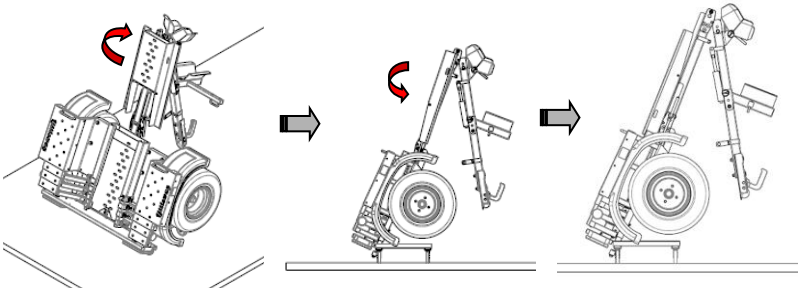

PASO 5: Desplegar completamente la lanza e introducir los pasadores y anillas de la bisagra 2.

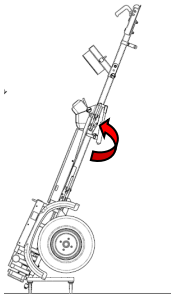

PASO 6: Una vez desplegada la lanza, colocar el cilindro hidráulico es su posición de funcionamiento.

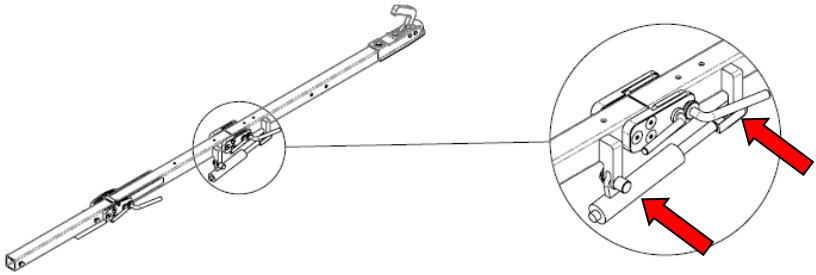

PASO 7: Sujetando la lanza desde el cabezal de enganche, bascular el remolque bajando la lanza hasta ponerlo horizontal al suelo.

Desplazar un poco hacia adelante para orientar las ruedas de transporte correctamente y luego ir basculando el remolque como muestran los siguientes dibujos.

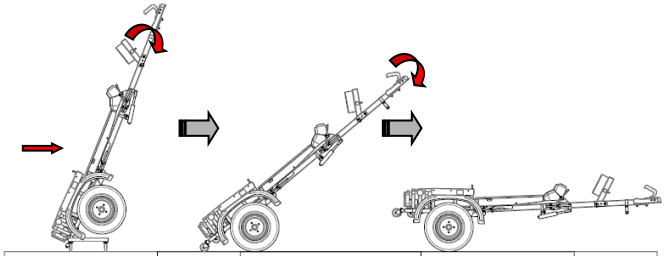

PASO 8: Enganchar el cabezal del remolque a la bola del vehículo.

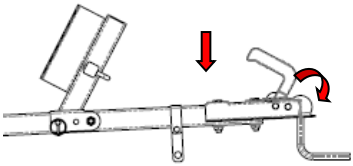

PASO 9: Extender uno a uno los telescópicos, empezando por el telescópico T1.

Para extender los telescópicos hay que tirar del pomo del posicionador, tirar un poco del telescópico hacia fuera, soltar el pomo del posicionador y seguir tirando del telescópico hasta que se quede enclavado.

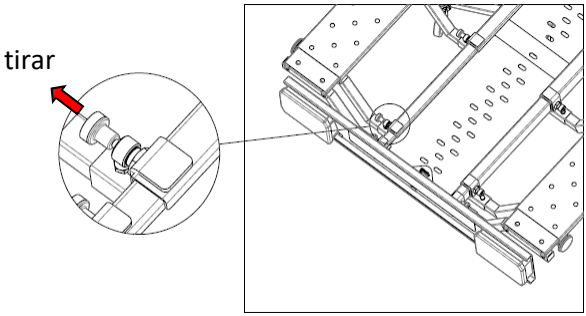

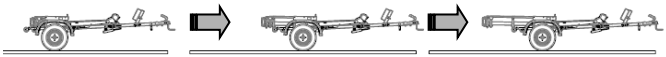

Es necesario extender los telescópicos completamente para tener un grado de inclinación optimo a la hora de cargar o descargar la moto.

- CARGA

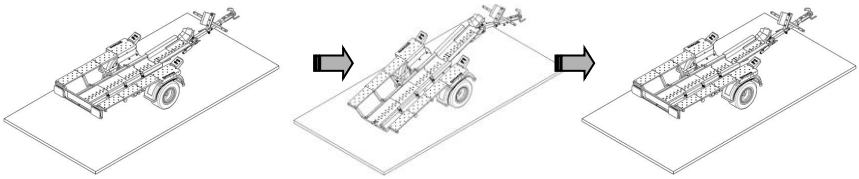

SITUACION INICIAL SITUACION INTERMEDIA SITUACION FINAL

Siempre con el remolque enganchado al vehículo.

Si quieres ver el video tutorial de este paso; **PINCHA AQUI**

PASO 1: Desmontar el soporte matricula y luces.

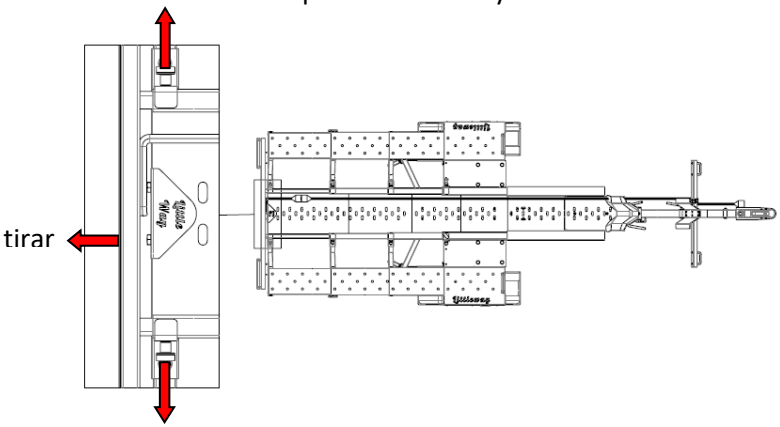

Solo hay que tirar de los posicionadores hacia afuera y tirar de la matriculas

PASO 2: Sacar los pasadores de la bisagra 2.

En este paso hay que quitar los pasadores que están justo debajo del balancín.

PASO 3: Bascular la parte trasera del remolque hasta que la parte trasera este tocando el suelo.

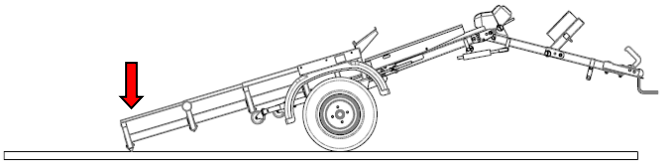

PASO 4: Colocar los apoya-pies.

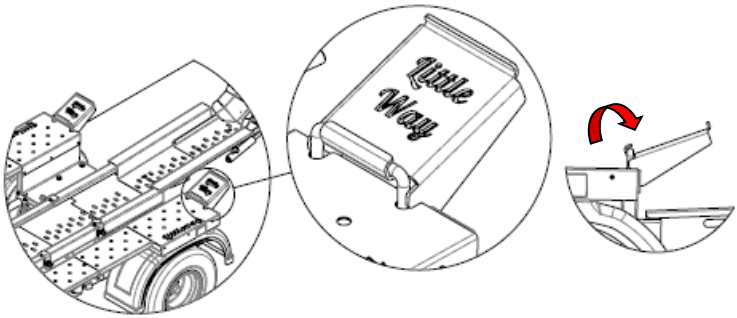

PASO 5: Poner la moto encarada al remolque.

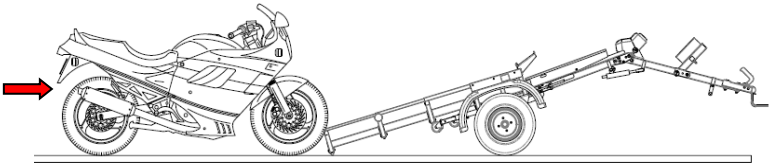

PASO 6: Subir la moto al remolque.

El remolque tiene que estar enganchado al vehículo y basculado. También deben estar los apoya-pies colocados.

Subido en la moto y con esta en marcha, subir por la rampa del remolque colocando los pies en las pisaderas laterales, a la vez que se va avanzando por el remolque, este se va poniendo horizontal.

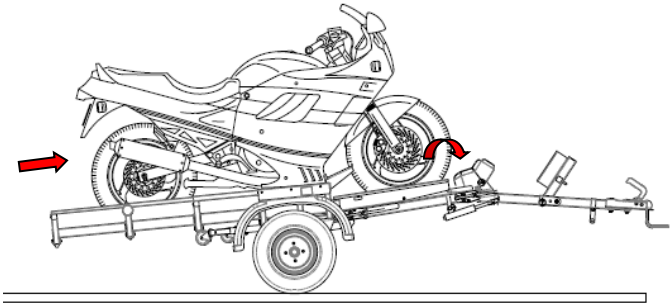

PASO 7: Llevar la moto hasta llegar al tope rueda pasando por el balancín. La primera vez puede ejecutar la subida con una persona a su lado, en adelante podrá hacerlo usted sólo sin problemas.

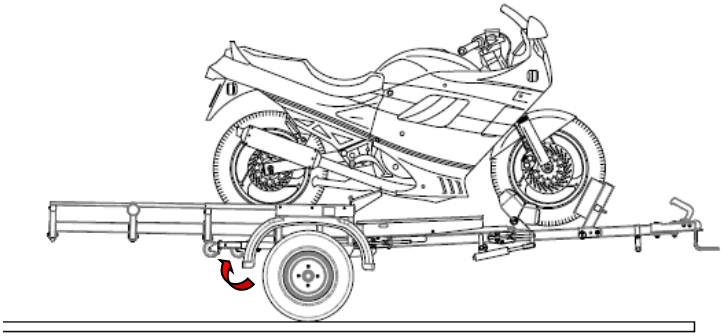

Una vez que la moto ha tocado el tope rueda esta estará encajada y podrá bajar de la moto.

Atención: Colocar de nuevo los pasadores de la bisagra 2 para dejar rígida la lanza.

PASO 8: Colocar el soporte matricula y luces.

PASO 9: Meter el ultimo telescópico hasta la posición más adentro que se pueda según la longitud de la moto que este cargada.

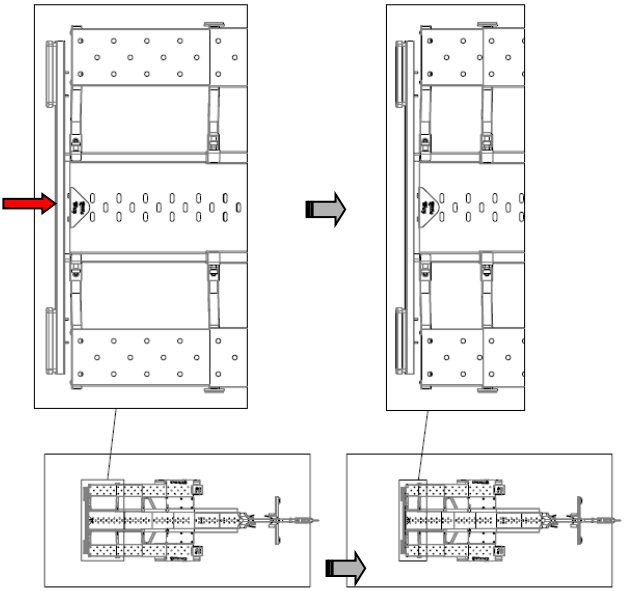

PASO 10: Conectar las luces del remolque a la base del vehículo motriz.

PASO 11: Quitar y guardar los apoya-pies.

- ATADO Y DESATADO MOTO

Si quieres ver el video tutorial de este paso; **PINCHA AQUI**

PASO 1: Atar primero la rueda delantera a la lanza firmemente con una eslinga. Puede atarla también al tope de rueda delantero.

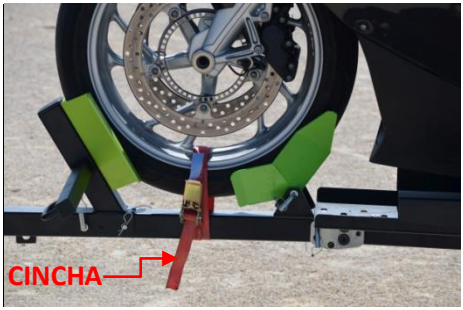

PASO 2: Atar parte trasera de la moto.

Sujetar la cincha de la estructura de la moto a la varilla del remolque. tensar la cincha y hacer lo mismo al otro lado de la moto. Una vez que estén puestas las dos cinchas apretarla hasta que la suspensión de la moto se comprima unos centímetros.

- DESCARGA

Si quieres ver el video tutorial de este paso; **PINCHA AQUI**

PASO 1: Quitar matrícula, quitar pasadores de la bisagra 2 bajo el balancín y desatar la moto.

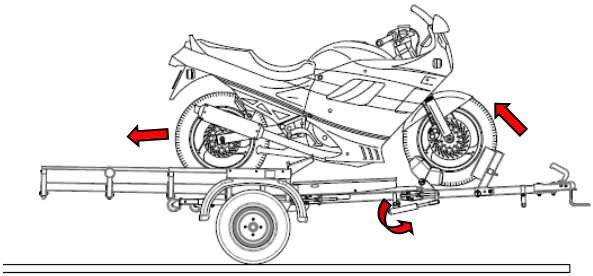

Con la moto en punto muerto, desatada y los pasadores de la bisagra 2 sacados hay que subirse a la moto, colocas los pies en los apoya-pies tiras del manillar hacia atrás y hacia arriba con fuerza hasta que la rueda delantera pase al otro lado del balancín.

PASO 2: Ir bajando la moto por el remolque.

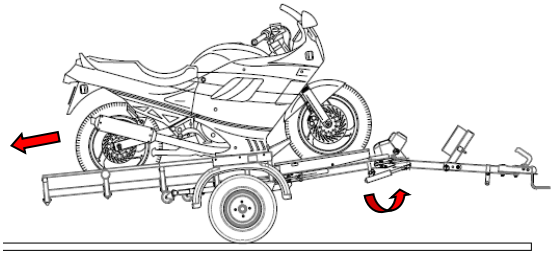

Dejar caer la moto hacia atrás por la rampa del remolque controlando la bajada accionando el freno de la rueda delantera.

PASO 3: Bajar completamente la moto del remolque.

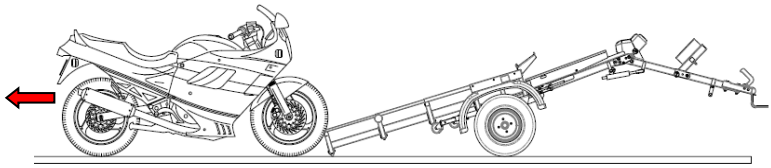

PASO 4: Colocar de nuevo los pasadores en la bisagra 2, colocar la placa de matrícula, y recoger los telescópicos totalmente

- PLEGADO

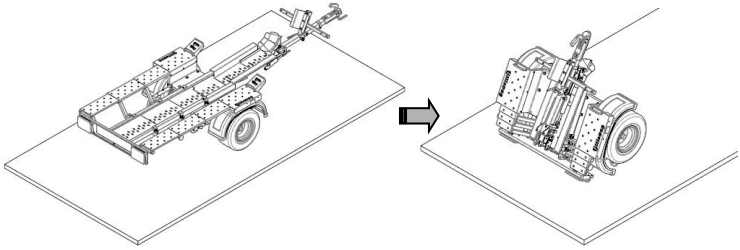

SITUACION INICIAL SITUACION FINAL

Si quieres ver el video tutorial de este paso; **PINCHA AQUI**

PASO 1: Recoger uno a uno los telescópicos, empezando por el telescópico T3.

Para meter los telescópicos hay que tirar del pomo del posicionador izquierdo y empujar un poco el telescópico hacia dentro soltar el pomo del telescópico y seguir empujando el telescópico hasta que se quede enclavado, así con los tres telescópicos hasta dejarlos completamente recogidos.

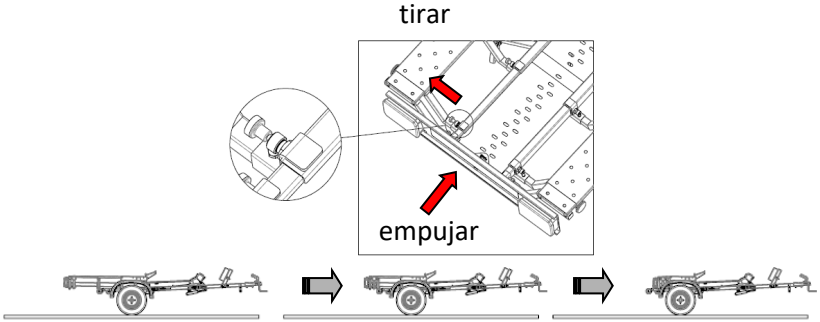

PASO 2: Desenganchar el cabezal de la bola del vehículo.

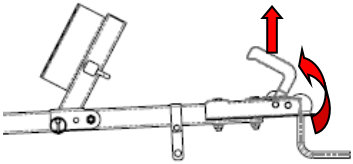

PASO 3: Levantarla punta de la lanza apoyando las ruedas de transporte en el suelo. Elevar la lanza hacia arriba hasta que el remolque esté en posición vertical. Las ruedas de transporte saldrán automáticamente y el remolque se quedará apoyado sobre ellas.

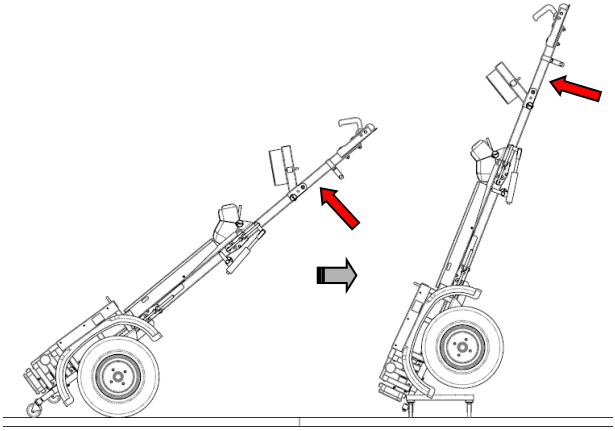

PASO 4: Una vez en posición vertical y con las ruedas de transporte puede proceder a quitar el amortiguador y guardarlo.

PASO 5: Quitar los pasadores de la bisagra 2.

Tener cuidado cuando se quitan los pasadores de la bisagra 2 por que la "lanza cabeza" caerá hacia abajo.

PASO 6: comprobará que para acceder a los pasadores de la bisagra 1 deberá plegar la chapa guía rueda.

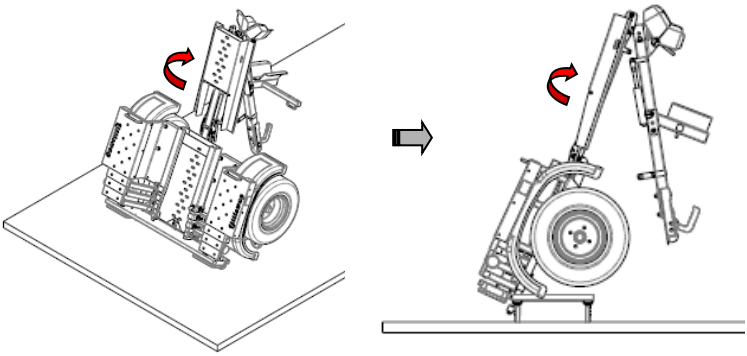

PASO 7: Quitar los pasadores de la bisagra 1.

PASO 8: Plegar la lanza encima del bastidor.

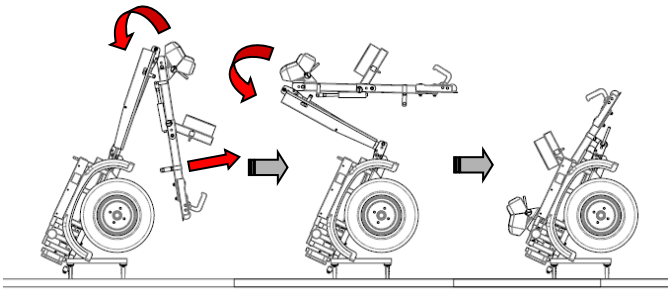

PASO 9: Meter pasador superior para el bloqueo de la lanza.

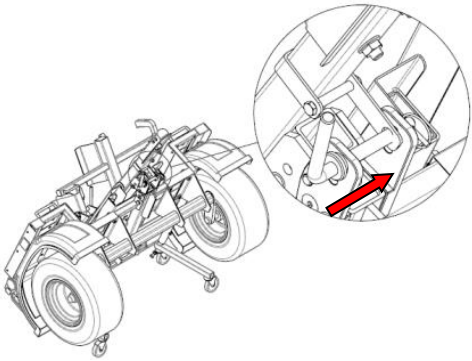

- MANTENIMIENTO

- Mantener la presión de las ruedas a una presión media entre 4.6 y 6.25 bares, nunca sobrepasar de 6.3 bares.
- Revisar periódicamente que las ruedas estén en buen estado
- Revisar el apriete de los tornillos de sujeción de las ruedas cada 5.000 Km.
- Lubricar con espray los elementos deslizantes y giratorios como telescópicos, pisadera, tubos de ruedas de transporte y articulaciones de lanza.
- Comprobar periódicamente que el alumbrado del remolque este correctamente.
- Mantenimiento tornillería lanza.
    - Cada articulación dispone de 6 tornillos de M12x40 calidad 10.9 siendo su par de apriete de 75Nm.
      Revisar cada 5.000 Km que el apriete de los tornillos es correcto.
    - La lanza está fijada al bastidor por medio de 2 tornillos M12x80 y 2 tuercas abridadas M12 que tienen que tener un par de apriete de 87 Nm.
      Estos tornillos hay que revisarlos cada 5.000 Km.
    - El cabezal esta sujetado a la lanza por medio de 2 tornillos M12x80 y 2 tuercas abridadas M12 que tienen que tener un par de apriete de 70 Nm, revisarlos cada 5000 Km.

Para más información diríjase a la web www.littlewayteam.com o en el canal de Littleway en YouTube

Littleway S.L.

C/ Pineta 1E, Poligono Industrial Valdeconsejo

50410 Cuarte de Huerva, Zaragoza (España)

Telf. 900 897 088

www.littlewayteam.com